第９９回　全国高等学校野球選手権石川大会（組合せ）

開会式：７月１４日（金）10:00　石川県立野球場

県ー石川県立野球場
市ー金沢市民野球場
弁ー弁慶スタジアム（小松運動公園末広野球場）
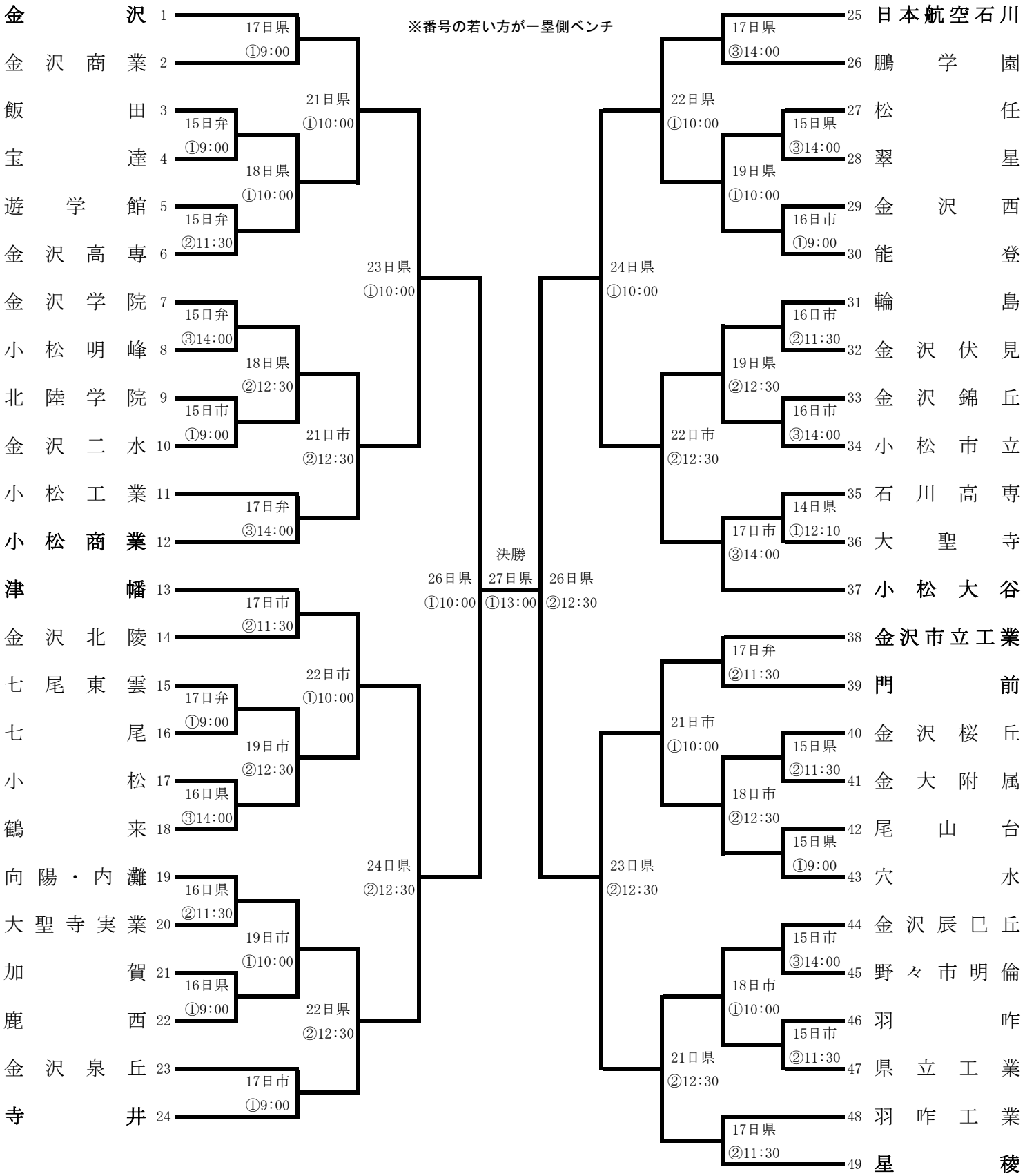
※番号の若い方が一塁側ベンチ